Edited by Foxit Reader
Copyright(C) by Foxit Corporation,2005-2009
For Evaluation Only.

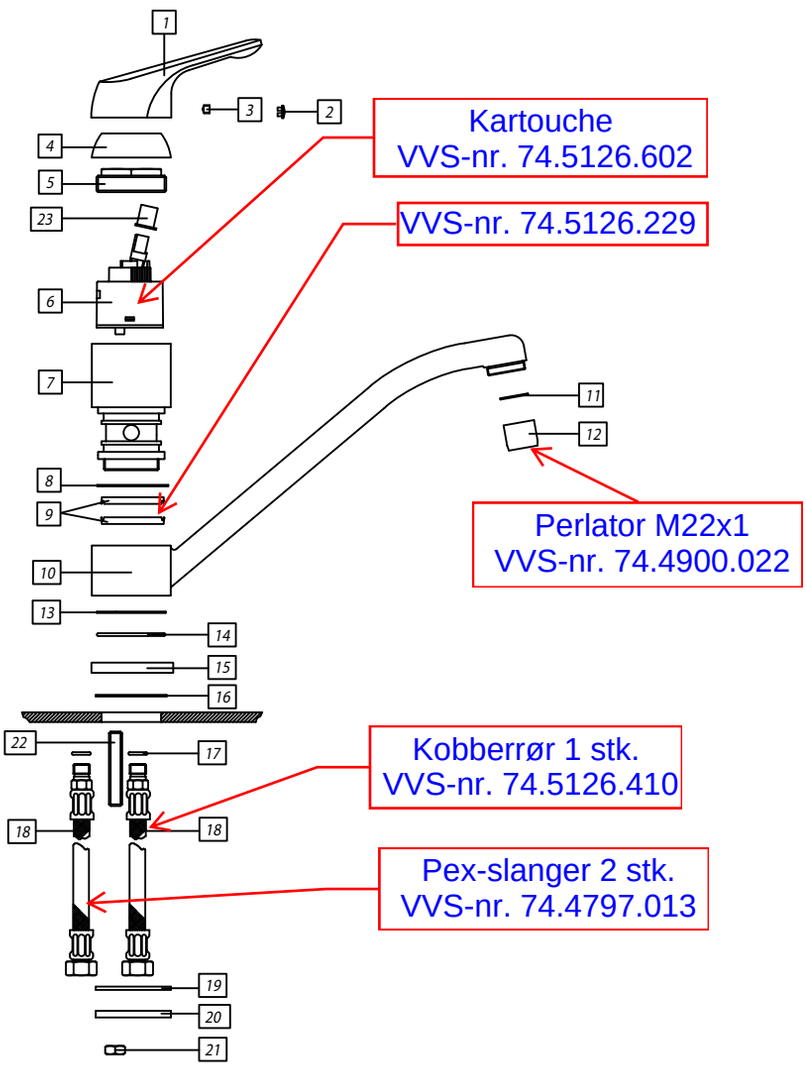

NF: I B
E2 C1 A2 U3

CODICE
439157

POSIZ.	DENOMINAZIONE DEL PARTICOLARE	N° DISEGNO
23	Inserto in plastica	00345/---
22	Tirante	00763/---
21	Controdado	00790/---
20	Ferro di cavallo	11012/---
19	Guarnizione sagomata in gomma	01253/---
18	Flex MOK M10x1 calotta 3/8"GAS mm360	01572/c--
17	O.R. per flex o tubo rame	01303/---
16	Guarnizione di base in gomma	01210/---
15	Anello di fissaggio	00453/---
14	OR 39x2	01342/---
13	Anello in teflon 42.8x39x1	01261/c--
12	Aeratore M22x1	01453/b--
11	Guarnizione in gomma	
10	Bocca di erogazione	00481/---
9	Guarnizione a labbro Gaco	01267/---
8	Anello di teflon 42.8x39x1	01261/c--
7	Corpo lavello	00452/---
6	Cartuccia Ø40	00420/---
5	Ghiera fissaggio cartuccia	25018/---
4	Copri ghiera	25017/---
3	Grano in acciaio	00758/b--
2	Tappino copri foro rosso / blu	01633/c--
1	Leva di comando	29001/---

nobili rubinetterie

Dis.n 29113/1BL
Denominazione: Mitigeur d'evier monotrou avec bec orientable
Scala
Data 15.01.04
Serie ACTIS
Materiale
Disegnato
Controllato
Approvato

Questo disegno e' di esclusiva proprieta' della ditta CARLO NOBILI S.p.A. RUBINETTERIE - la quale ne vieta la riproduzione,anche parziale se non su nostra autorizzazione scritta